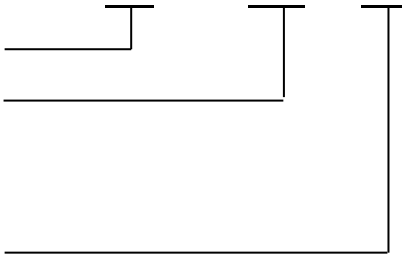

SJT-CRL-V3

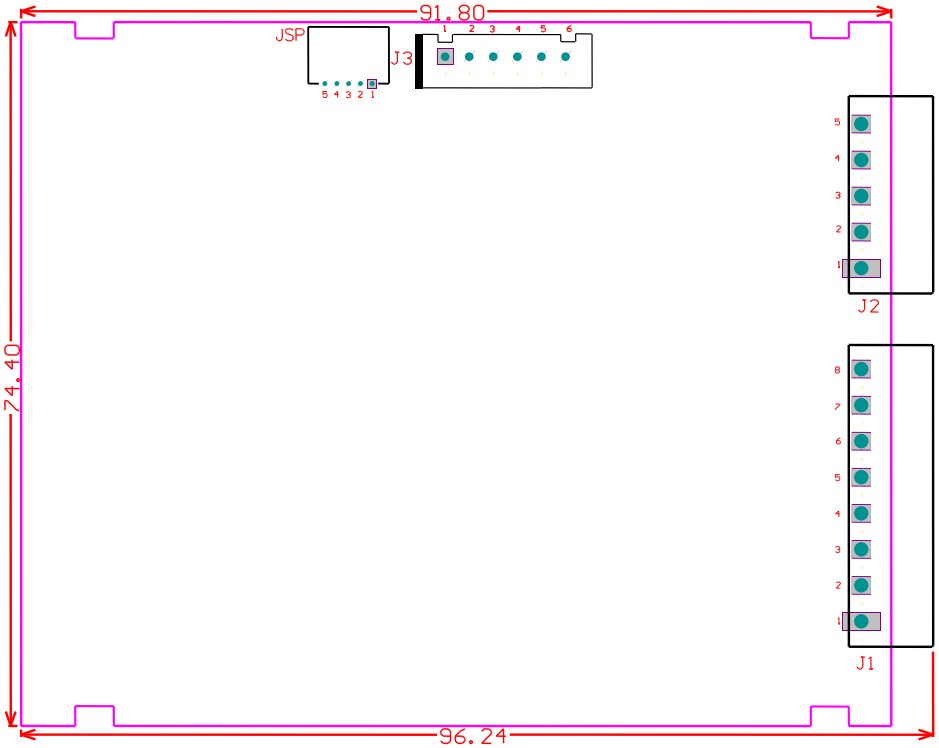
91.80
JSP
J3
J2
J1
74.40
96.24

SJT-CRL-V3
A
B
C
D1
D2
D3
D4
D5

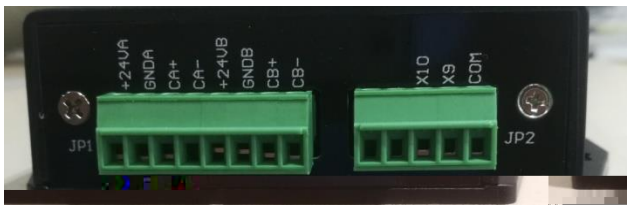
+24VA
GNDA
CA+
CA-
+24VB
GNDB
CB+
CB-
X10
X9
COM
JP1
JP2

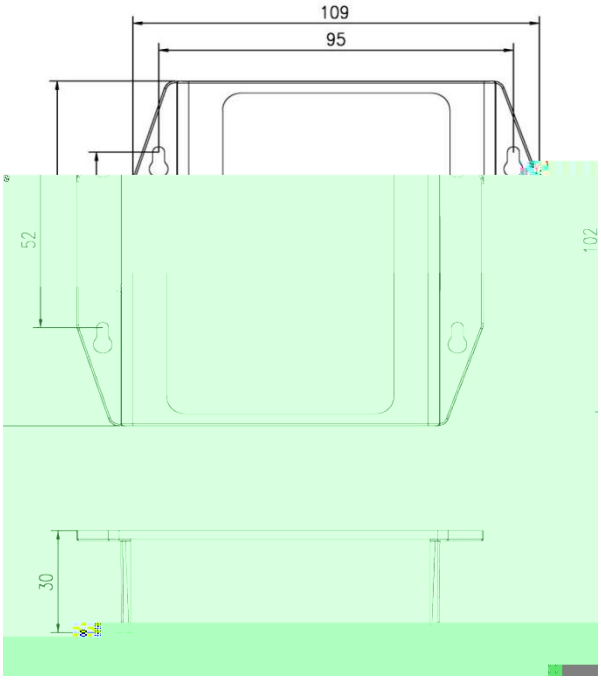
109
95
52
102
30